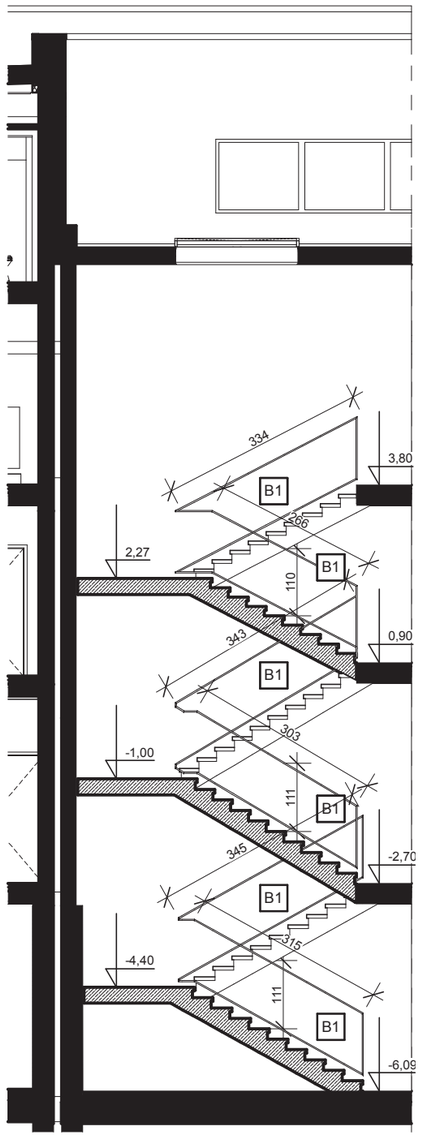

KLATKA SCHODOWA KS2 [1:100]

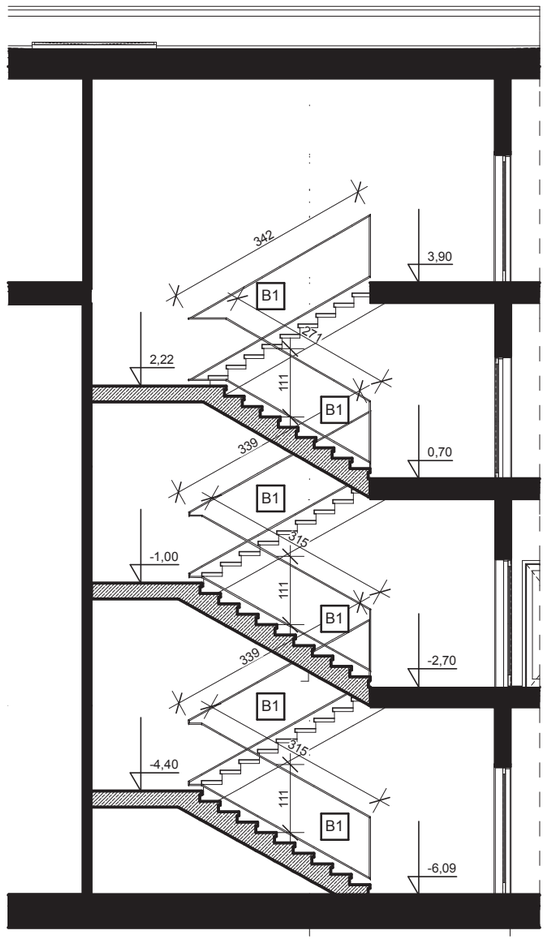

KLATKA SCHODOWA KS3 [1:100]

UWAGI :
WSZYSTKIE NAZWY UŻYTE W PROJEKCIE STANOWIĄ INFORMACJĘ O PARAMERTRACH URZĄDZEŃ I MATERIAŁÓW. WYKONAWCA PRZED WBUDOWANIEM PRZEDSTAWI KARTY MATERIAŁOWE Z ZAŁĄCZENIEM WSZELKICH DOKUMENTÓW POTWIERDZAJĄCYCH ICH PARAMETRY TECHNICZNE I HIGIENICZNE. MATERIAŁY I URZĄDZENIA INNE NIŻ UŻYTE W PROJEKCIE PODLEGAJA AKCEPTACJI GŁÓWNEGO PROJEKTANTA ORAZ WYMAGAJĄ SPORZĄDZENIA DOKUMENTACJI ZAMIENNEJ KTÓRA PODLEGA UZGODNIENIU Z GŁÓWNYM PROJEKTANTEM

INWESTYCJA:

ROZBUDOWA, PRZEBUDOWA I REMONT TEATRU IM. ALEKSANDRA SEWRUKA W ELBLĄGU ORAZ CENTRUM SPOTKAŃ EUROPEJSKICH "ŚWIATOWID" W ELBLĄGU.

NR PROJEKTU: 115

ADRES INWEST.:
Pl. Kazimierza Jagiellończyka 1, ul. Teatralna 11, Elbląg 82-300

INWESTOR:
Centrum Spotkań Europejskich "Światowid" w Elblągu, Teatr im. Aleksandra Sewruka w Elblągu,
Pl. Kazimierza Jagiellończyka 1, ul. Teatralna 11, Elbląg 82-300

BRANZA: ARCHITEKTURA

FAZA: PROJEKT BUDOWLANY

DATA: 07 - 2016 r.

PAS PROJEKT
PAS PROJEKT SP. Z O.O.
ul. Plantowa 5;
05-830 Nadarzyn
TEL. (022) 739-90-25,FAX (022)739-79-06 www.pasprojekt.com

ZESPÓŁ AUTORSKI:	IMIĘ I NAZWISKO	NR UPR.:	PODPIS:
PROJEKTOWAŁ:	mgr inż. arch. Małgorzata Golenko	MA/065/09 upr. bud. w specjalności arch. do projektowania bez ograniczeń	
OPRACOWANIE:	mgr inż. arch. Sławomir Golenko		
SPRAWDZIŁ:	mgr inż. arch. Katarzyna Langhans	MA/016/12 upr. bud. w specjalności arch. do projektowania bez ograniczeń	

UWAGA: PROJEKT CHRONIONY PRAWEM AUTORSKIM. PROJEKT ARCHITEKTONICZNY JEST PROJEKTEM NADRZĘDNYM! WSZYSTKIE ROZBIEŻNOŚCI Z PROJEKTAMI BRANŻOWYMI SKONSULTOWAĆ Z PROJEKTANTEM GENERALNYM PRZED WYBUDOWANIEM !

RODZAJ RYSUNKU:
DETALE

TREŚĆ RYSUNKU:
Projektowane klatki schodowe

SKALA: 1:0,71

NR.RYSUNKU: PAS - 115A - PW - A - D - 02

REWIZJA: -