

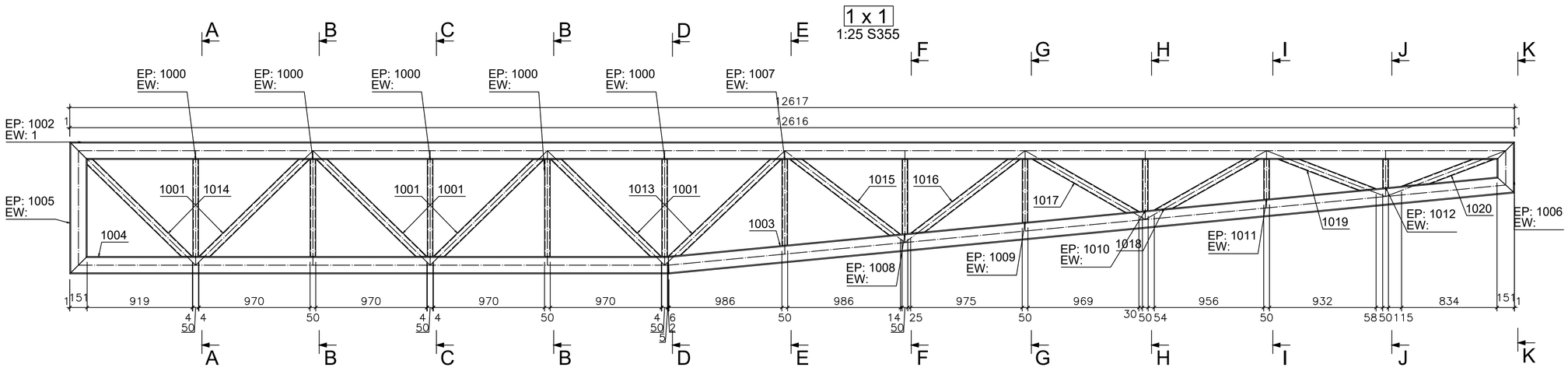

Pozycja	Nazwa	Ilość (szt.)	Długość (mm)	Szerokość (mm)	Materiał	Waga 1szt. (kg)	Waga (kg)
1	X	1					
1020	RHS70x5	1	836	0	S355	8.11	8.11
1019	RHS70x5	1	888	0	S355	8.62	8.62
1018	RHS70x5	1	1014	0	S355	9.83	9.83
1017	RHS70x5	1	1032	0	S355	10.01	10.01
1016	RHS70x5	1	1151	0	S355	11.16	11.16
1015	RHS70x5	1	1165	0	S355	11.3	11.3
1014	RHS70x5	1	1248	0	S355	12.11	12.11
1013	RHS70x5	1	1300	0	S355	12.61	12.61
1012	RHS50x5	1	249	0	S355	1.63	1.63
1011	RHS50x5	1	348	0	S355	2.28	2.28
1010	RHS50x5	1	449	0	S355	2.95	2.95
1009	RHS50x5	1	550	0	S355	3.61	3.61
1008	RHS50x5	1	650	0	S355	4.27	4.27
1007	RHS50x5	1	751	0	S355	4.93	4.93
1006	HEA160	1	444	0	S355	13.49	13.49
1005	HEA160	1	1151	0	S355	34.98	34.98
1004	HEA160	1	5233	0	S355	159.08	159.08
1003	HEA160	1	7416	0	S355	225.44	225.44
1002	HEA160	1	12616	0	S355	383.53	383.53
1001	RHS70x5	4	1282	0	S355	12.44	49.76
1000	RHS50x5	5	846	0	S355	5.55	27.75
Razem:		28					997.43
						Waga wszystkich (kg):	997.43

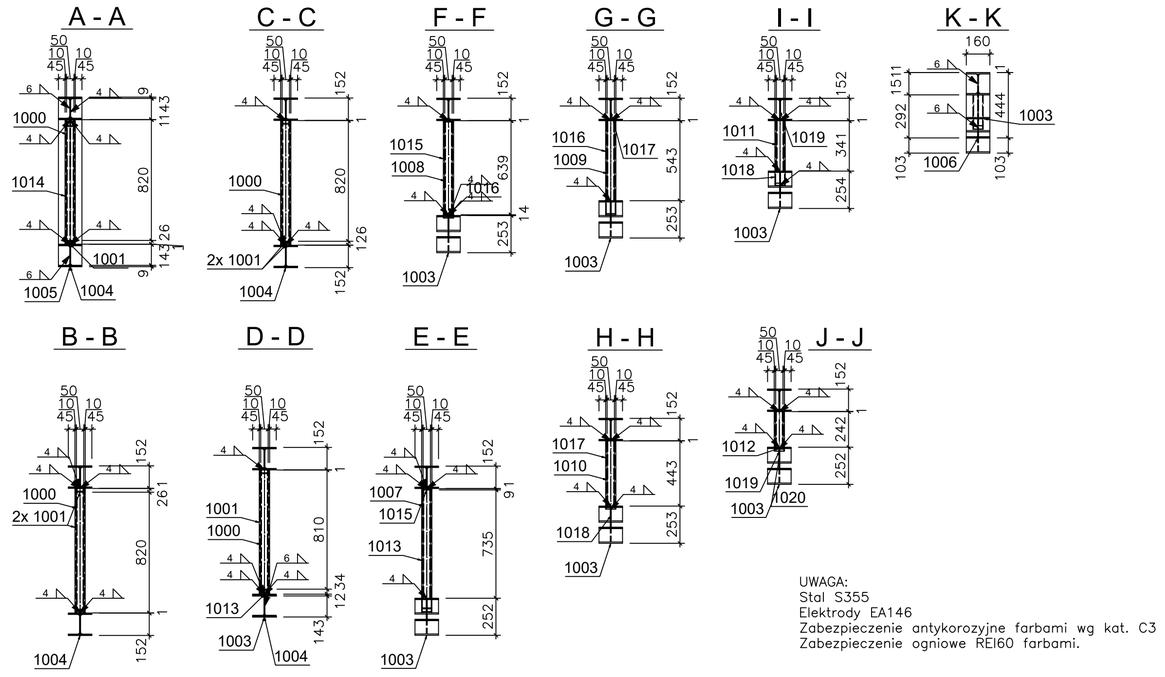

UWAGA:
Stal S355
Elektrody EA146
Zabezpieczenie antykorozyjne farbami wg kat. C3
Zabezpieczenie ogniowe REI60 farbami.

UWAGI :

WSZYSTKIE NAZWY UŻYTE W PROJEKCIE STANOWIĄ INFORMACJĘ O PARAMERTRACH URZĄDZEŃ I MATERIAŁÓW. WYKONAWCA PRZED WBUDOWANIEM PRZEDSTAWI KARTY MATERIAŁOWE Z ZAŁĄCZENIEM WSZELKICH DOKUMENTÓW POTWIERDZAJĄCYCH ICH PARAMETRY TECHNICZNE I HIGIENICZNE. MATERIAŁY I URZĄDZENIA INNE NIŻ UŻYTE W PROJEKCIE PODLEGAJA AKCEPTACJI GŁÓWNEGO PROJEKTANTA ORAZ WYMAGAJĄ SPORZĄDZENIA DOKUMENTACJI ZAMIENNEJ KTÓRA PODLEGA UZGODNIENIU Z GŁÓWNYM PROJEKTANTEM

INWESTYCJA:

ROZBUDOWA, PRZEBUDOWA I REMONT CENTRUM SPOTKAŃ EUROPEJSKICH "ŚWIATOWID" W ELBLĄGU.

NR PROJEKTU: **115**

ADRES INWEST.: Pl. Kazimierza Jagiellończyka 1, Elbląg 82-300

INWESTOR: Centrum Spotkań Europejskich "Światowid" w Elblągu

Pl. Kazimierza Jagiellończyka 1, Elbląg 82-300

BRANZA: ARCHITEKTURA

FAZA: PROJEKT WYKONAWCZY

DATA: 09 - 2016 r.

PAS PROJEKT
PAS PROJEKT SP. Z O.O.
ul. Plantowa 5;
05-830 Nadarzyn
TEL. (022) 739-90-25,FAX (022)739-79-06 www.pasprojekt.com

ZESPÓŁ AUTORSKI:	IMIĘ I NAZWISKO	NR UPR.:	PODPIS:
PROJEKTOWAŁ:	mgr inż. Marcin Polak	LUB/0202/POOK/13 upr. bud. w specjalności konstr.-bud. do projektowania bez ograniczeń	
OPRACOWANIE:	mgr inż. Przemysław Balicki		
	mgr inż. Michał Getke		
	mgr inż. Roman Księżak		
	Mateusz Nowicki		
	Mateusz Borkowski		
SPRAWDZIŁ:	mgr inż. Irenusz Bielczenko	1067/EL/86 upr. bud. w specjalności konstr.-bud. do projektowania bez ograniczeń	

UWAGA: PROJEKT CHRONIONY PRAWEM AUTORSKIM. PROJEKT ARCHITEKTONICZNY JEST PROJEKTEM NADRZĘDNYM WSZYSTKIE ROZBIEŻNOŚCI Z PROJEKTAMI BRANŻOWYMI SKONSULTOWAĆ Z PROJEKTANTEM GENERALNYM PRZED WYBUDOWANIEM !

RODZAJ RYSUNKU: STAL

TREŚĆ RYSUNKU: Strop +6,91 bud.B - kratownica

SKALA: 1:25

NR.RYSUNKU: **PAS-115-PW-K-ZBR-PL-D-07**

REWIZJA: