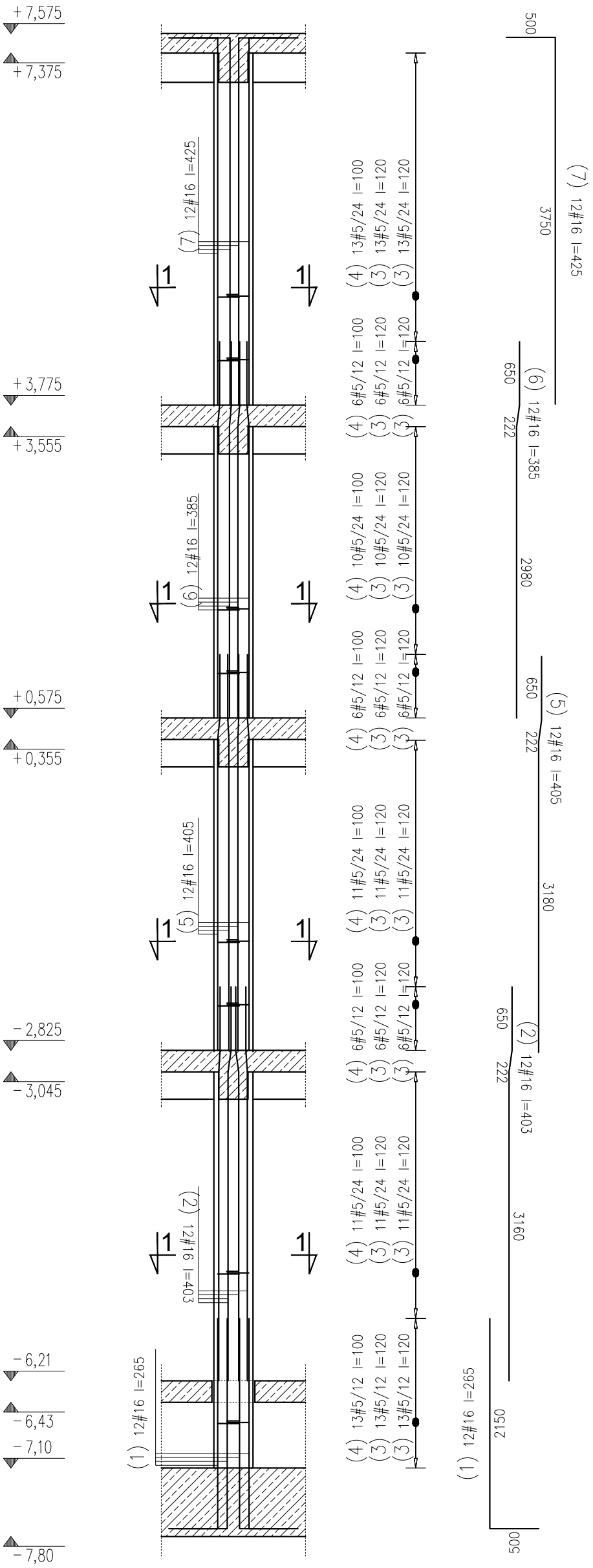

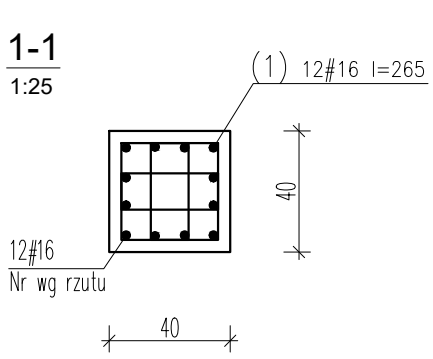

WYKAZ STALI ZBROJENIOWEJ

Obiekt: CSE Elbląg

Rys. Zbr. słupów bud D
Nr rys. ZBR−SL−D−02
Strona 1 z 1
Data 2016.08.31
Wyk Roman Księżak

Nr	ø [mm]	Klasa stali	Sztuk	Kształt [cm]	Długość [cm]	Długość całkowita [m] 5	16
1	#16	A III−N	96	50 215	265		254.4
2	#16	A III−N	96	65 22.2 31 316	403		386.88
3	#5	A III−N	1216	6 22 32	120	1459.2	
4	#5	A III−N	608	6 12 32	100	608	
5	#16	A III−N	96	65 22.2 31 318	405		388.8
6	#16	A III−N	96	65 22.2 31 298	385		369.6
7	#16	A III−N	96	50 375	425		408
	Długość ogółem [m]					2067.2	1807.68
	Ciężar 1mb [kg]					0.154	1.58
	Ciężar ogółem [kg]					318.3	2856.1
	Ciężar wg klas stali [kg]					(A III−N) 3174.4	
	Ciężar razem [kg]						3174.4

UWAGA:
Metoda wymiarowania wkładek zbrojeniowych:

PRĘTY

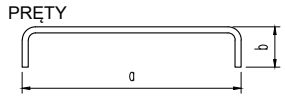

STRZEMIONA

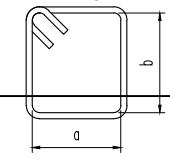

UWAGA:
Beton: C25/30
Stal: B500SP
Otulina: 2cm
W miejscach otworów wyciąć pręty zbrojeniowe zastępując je dozbrojeniami wg rysunku.

NrX Oznaczenie prętów dozbrojenia

UWAGI :

WSZYSTKIE NAZWY UŻYTE W PROJEKCIE STANOWIĄ INFORMACJĘ O PARAMERTRACH URZĄDZEŃ I MATERIAŁÓW. WYKONAWCA PRZED WBUDOWANIEM PRZEDSTAWI KARTY MATERIAŁOWE Z ZAŁĄCZENIEM WSZELKICH DOKUMENTÓW POTWIERDZAJĄCYCH ICH PARAMETRY TECHNICZNE I HIGIENICZNE. MATERIAŁY I URZĄDZENIA INNE NIŻ UŻYTE W PROJEKCIE PODLEGAJA AKCEPTACJI GŁÓWNEGO PROJEKTANTA ORAZ WYMAGAJĄ SPORZĄDZENIA DOKUMENTACJI ZAMIENNEJ KTÓRA PODLEGA UZGODNIENIU Z GŁÓWNYM PROJEKTANTEM

INWESTYCJA:

ROZBUDOWA, PRZEBUDOWA I REMONT CENTRUM SPOTKAŃ EUROPEJSKICH "ŚWIATOWID" W ELBLĄGU.

NR PROJEKTU: **115**

ADRES INWEST.:
Pl. Kazimierza Jagiellończyka 1, Elbląg 82-300

INWESTOR:
Centrum Spotkań Europejskich "Światowid" w Elblągu
Pl. Kazimierza Jagiellończyka 1, Elbląg 82-300

BRANZA: ARCHITEKTURA

FAZA: PROJEKT WYKONAWCZY

DATA: 09 - 2016 r.

PAS PROJEKT

PAS PROJEKT SP. Z O.O.
ul. Plantowa 5;
05-830 Nadarzyn
TEL. (022) 739-90-25,FAX (022)739-79-06 www.pasprojekt.com

ZESPÓŁ AUTORSKI:	IMIĘ I NAZWISKO	NR UPR.:	PODPIS:
PROJEKTOWAŁ:	mgr inż. Marcin Polak	LUB/0202/POOK/13 upr. bud. w specjalności konstr.-bud. do projektowania bez ograniczeń	
OPRACOWANIE:	mgr inż. Przemysław Balicki		
	mgr inż. Michał Getke		
	mgr inż. Roman Księżak		
	Mateusz Nowicki		
	Mateusz Borkowski		
SPRAWDZIŁ:	mgr inż. Irenusz Bielczenko	1067/EL/86 upr. bud. w specjalności konstr.-bud. do projektowania bez ograniczeń	

UWAGA: PROJEKT CHRONIONY PRAWEM AUTORSKIM. PROJEKT ARCHITEKTONICZNY JEST PROJEKTEM NADRZĘDNYM! WSZYSTKIE ROZBIEŻNOŚCI Z PROJEKTAMI BRANŻOWYMI SKONSULTOWAĆ Z PROJEKTANTEM GENERALNYM PRZED WYBUDOWANIEM !

RODZAJ RYSUNKU:
ZBROJENIE

TREŚĆ RYSUNKU:
Zbrojenie słupów bud C

SKALA: 1:50

NR.RYSUNKU:
PAS-115-PW-K-ZBR-SL-D-02

REWIZJA: