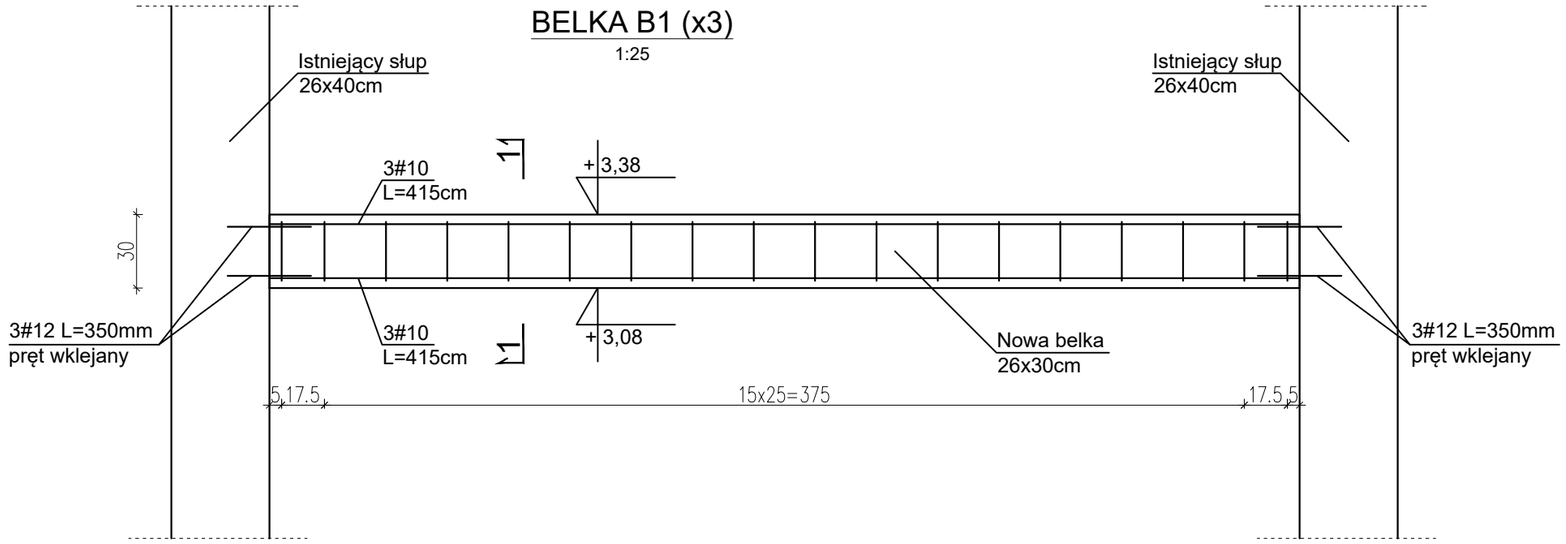

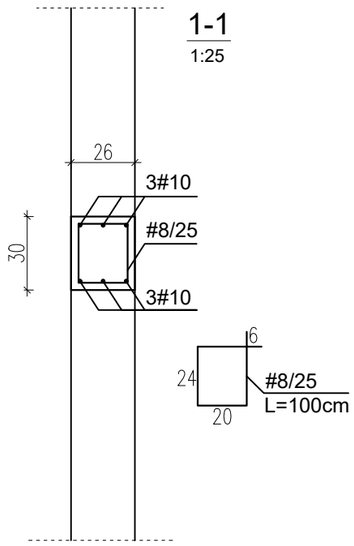

UWAGI :

WSZYSTKIE NAZWY UŻYTE W PROJEKCIE STANOWIĄ INFORMACJĘ O PARAMERTRACH URZĄDZEŃ I MATERIAŁÓW. WYKONAWCA PRZED WBUDOWANIEM PRZEDSTAWI KARTY MATERIAŁOWE Z ZAŁĄCZENIEM WSZELKICH DOKUMENTÓW POTWIERDZAJĄCYCH ICH PARAMETRY TECHNICZNE I HIGIENICZNE. MATERIAŁY I URZĄDZENIA INNE NIŻ UŻYTE W PROJEKCIE PODLEGAJA AKCEPTACJI GŁÓWNEGO PROJEKTANTA ORAZ WYMAGAJĄ SPORZĄDZENIA DOKUMENTACJI ZAMIENNEJ KTÓRA PODLEGA UZGODNIENIU Z GŁÓWNYM PROJEKTANTEM

INWESTYCJA:	NR PROJEKTU:
ROZBUDOWA, PRZEBUDOWA I REMONT CENTRUM SPOTKAŃ EUROPEJSKICH "ŚWIATOWID" W ELBLĄGU.	**115**

ADRES INWEST.:
Pl. Kazimierza Jagiellończyka 1, Elbląg 82-300

INWESTOR:
Centrum Spotkań Europejskich "Światowid" w Elblągu

Pl. Kazimierza Jagiellończyka 1, Elbląg 82-300

BRANZA: ARCHITEKTURA

FAZA: PROJEKT WYKONAWCZY

DATA: 09 - 2016 r.

PAS PROJEKT

PAS PROJEKT SP. Z O.O.
ul. Plantowa 5;
05-830 Nadarzyn
TEL. (022) 739-90-25,FAX (022)739-79-06 www.pasprojekt.com

ZESPÓŁ AUTORSKI:	IMIĘ I NAZWISKO	NR UPR.:	PODPIS:
PROJEKTOWAŁ:	mgr inż. Marcin Polak	LUB/0202/POOK/13 upr. bud. w specjalności konstr.-bud. do projektowania bez ograniczeń	
OPRACOWANIE:	mgr inż. Przemysław Balicki		
	mgr inż. Michał Getke		
	mgr inż. Roman Księżak		
	Mateusz Nowicki		
	Mateusz Borkowski		
SPRAWDZIŁ:	mgr inż. Irenusz Bielczenko	1067/EL/86 upr. bud. w specjalności konstr.-bud. do projektowania bez ograniczeń	

UWAGA: PROJEKT CHRONIONY PRAWEM AUTORSKIM. PROJEKT ARCHITEKTONICZNY JEST PROJEKTEM NADRZĘDNYM! WSZYSTKIE ROZBIEŻNOŚCI Z PROJEKTAMI BRANŻOWYMI SKONSULTOWAĆ Z PROJEKTANTEM GENERALNYM PRZED WYBUDOWANIEM !

RODZAJ RYSUNKU:
Żelbet

TREŚĆ RYSUNKU:
Budynek A - nowa belka ściany pożarowej pomiędzy CSE a Teatrem

SKALA: 1:50

NR.RYSUNKU: **PAS-115-PW-K-Ż-BL-01**

REWIZJA: