

Przekrój A - A

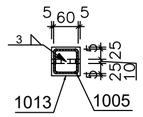

1 x 1
1:10 S235JR

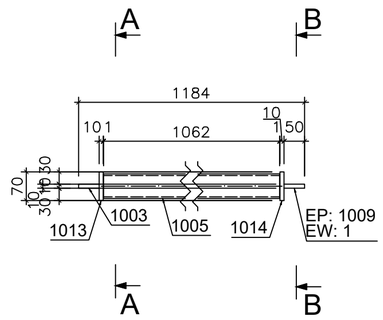

Przekrój B - B

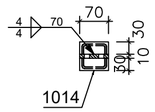

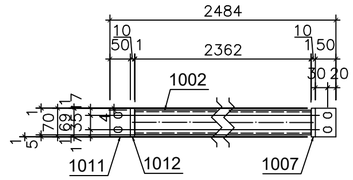

Przekrój C - C

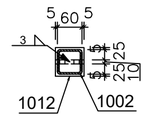

1 x 3
1:10 S235JR

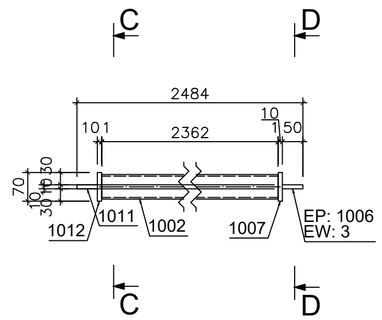

Przekrój D - D

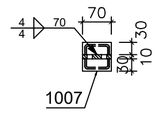

1 x B-1
1:10 S235JR

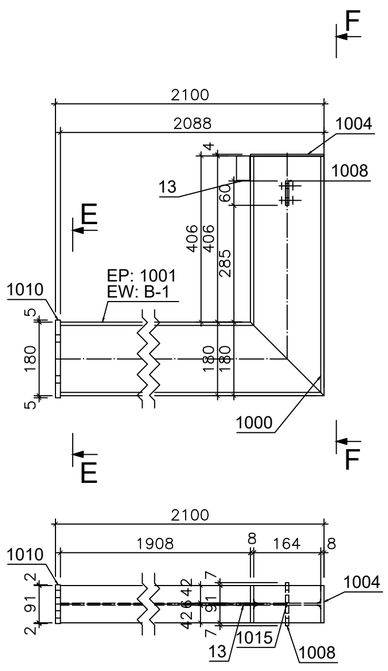

E - E

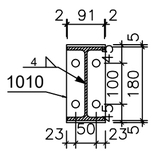

F - F

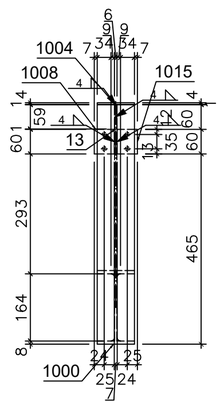

Pozycja	Nazwa	Ilość (szt.)	Długość (mm)	Szerokość (mm)	Materiał	Waga 1szt. (kg)	Waga (kg)
1	X	1					
1014	BL10x70x70	1	70	70	S235JR	0.38	0.38
1013	BL10x70x70	1	70	70	S235JR	0.38	0.38
1009	BL10x70x50	1	70	50	S235JR	0.27	0.27
1005	RHS60x4	1	1062	0	S235JR	7.33	7.33
1003	BL10x70x50	1	70	50	S235JR	0.27	0.27
Razem:		5					8.65
						Waga wszystkich (kg):	8.65

3	X	1					
1012	BL10x70x70	1	70	70	S235JR	0.38	0.38
1011	BL10x70x50	1	70	50	S235JR	0.27	0.27
1007	BL10x70x70	1	70	70	S235JR	0.38	0.38
1006	BL10x70x50	1	70	50	S235JR	0.27	0.27
1002	RHS60x4	1	2362	0	S235JR	16.3	16.3
Razem:		5					17.62
						Waga wszystkich (kg):	17.62

B-1	X	1					
1017	M10 8.8	2	35	0	8.8	0.04	0.09
1016	M10 8.8	2	35	0	8.8	0.04	0.09
1015	BL8x60x49	1	60	49	S235JR	0.18	0.18
1010	BL12x190x95	1	190	95	S235JR	1.7	1.7
1008	BL8x60x49	1	60	49	S235JR	0.18	0.18
1004	BL4x180x91	1	180	91	S235JR	0.51	0.51
1001	IPE180	1	2088	0	S235JR	39.25	39.25
1000	IPE180	1	585	0	S235JR	11	11
13	BL6x60x33	1	60	33	S235JR	0.09	0.09
Razem:		11					53.11
						Waga wszystkich (kg):	53.11

UWAGI :

WSZYSTKIE NAZWY UŻYTE W PROJEKCIE STANOWIĄ INFORMACJĘ O PARAMERTRACH URZĄDZEŃ I MATERIAŁÓW. WYKONAWCA PRZED WBUDOWANIEM PRZEDSTAWI KARTY MATERIAŁOWE Z ZAŁĄCZENIEM WSZELKICH DOKUMENTÓW POTWIERDZAJĄCYCH ICH PARAMETRY TECHNICZNE I HIGIENICZNE. MATERIAŁY I URZĄDZENIA INNE NIŻ UŻYTE W PROJEKCIE PODLEGAJA AKCEPTACJI GŁÓWNEGO PROJEKTANTA ORAZ WYMAGAJĄ SPORZĄDZENIA DOKUMENTACJI ZAMIENNEJ KTÓRA PODLEGA UZGODNIENIU Z GŁÓWNYM PROJEKTANTEM

INWESTYCJA:

ROZBUDOWA, PRZEBUDOWA I REMONT CENTRUM SPOTKAŃ EUROPEJSKICH "ŚWIATOWID" W ELBLĄGU.

NR PROJEKTU: **115**

ADRES INWEST.: Pl. Kazimierza Jagiellończyka 1, Elbląg 82-300

INWESTOR: Centrum Spotkań Europejskich "Światowid" w Elblągu

Pl. Kazimierza Jagiellończyka 1, Elbląg 82-300

BRANZA: ARCHITEKTURA

FAZA: PROJEKT WYKONAWCZY

DATA: 09 - 2016 r.

PAS PROJEKT
PAS PROJEKT SP. Z O.O.
ul. Plantowa 5;
05-830 Nadarzyn
TEL. (022) 739-90-25,FAX (022)739-79-06 www.pasprojekt.com

ZESPÓŁ AUTORSKI:	IMIĘ I NAZWISKO	NR UPR.:	PODPIS:
PROJEKTOWAŁ:	mgr inż. Marcin Polak	LUB/0202/POOK/13 spr. bud. w specjalności konstr.-bud. do projektowania bez ograniczeń	
OPRACOWANIE:	mgr inż. Przemysław Balicki		
	mgr inż. Michał Getke		
	mgr inż. Roman Księżak		
	Mateusz Nowicki		
	Mateusz Borkowski		
SPRAWDZIŁ:	mgr inż. Irenusz Bielczenko	1067/EL/86 spr. bud. w specjalności konstr.-bud. do projektowania bez ograniczeń	

UWAGA: PROJEKT CHRONIONY PRAWEM AUTORSKIM. PROJEKT ARCHITEKTONICZNY JEST PROJEKTEM NADRZĘDNYM! WSZYSTKIE ROZBIEŻNOŚCI Z PROJEKTAMI BRANŻOWYMI SKONSULTOWAĆ Z PROJEKTANTEM GENERALNYM PRZED WYBUDOWANIEM !

RODZAJ RYSUNKU: STAL

TREŚĆ RYSUNKU: Zadaszenie nad wejściem budynku B4 rys. wyk. el. stal.

SKALA: 1:25

NR.RYSUNKU: **PAS-115-PW-K-ST-D-02A**

REWIZJA: