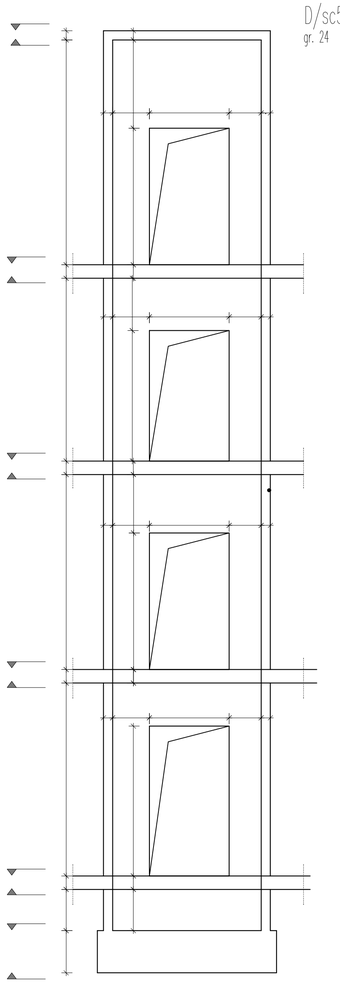

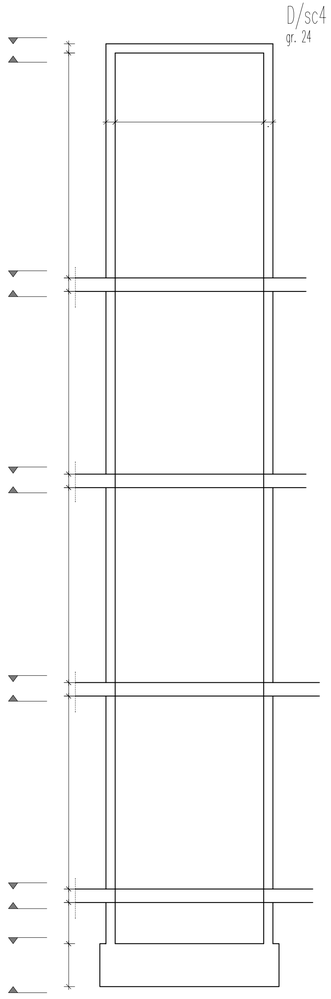

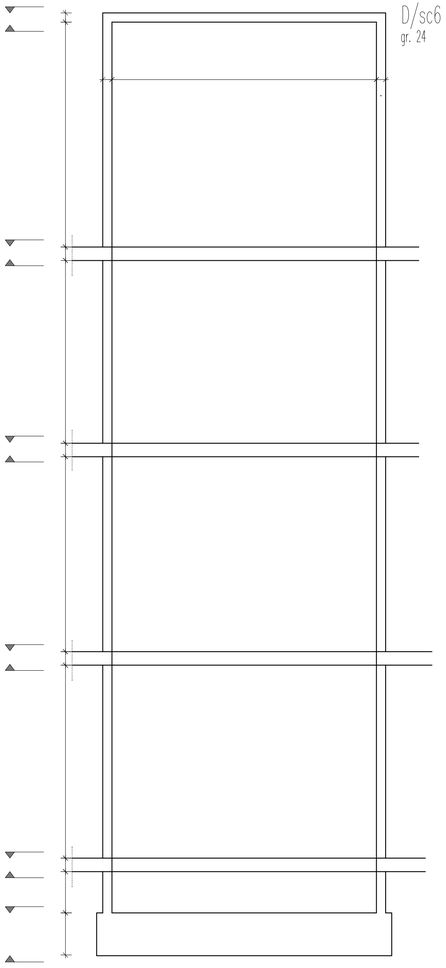

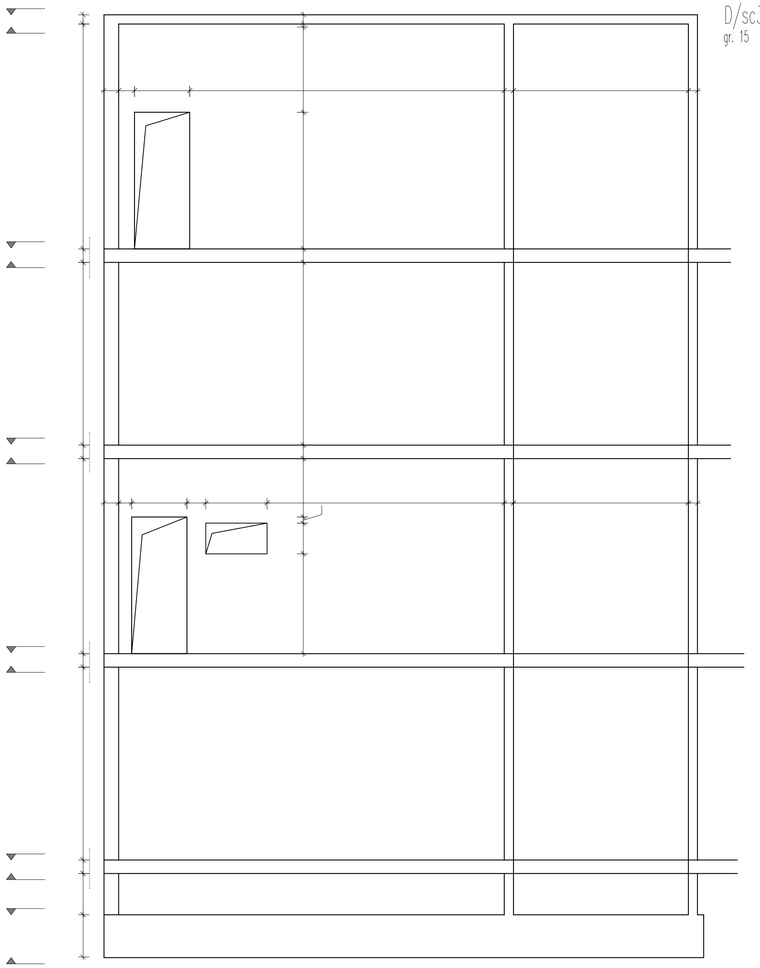

UWAGA:
Metoda wymiarowania
wkładek zbrojeniowych:

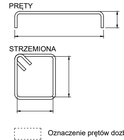



BETON: C25/30
STAL: AIII-N (B500SP)
OTULINA: 2 cm

UWAGI :

WSZYSTKIE NAZWY UŻYTE W PROJEKCIE STANOWIĄ INFORMACJĘ O PARAMERTRACH URZĄDZEŃ I MATERIAŁÓW. WYKONAWCA PRZED WBUDOWANIEM PRZEDSTAWI KARTY MATERIAŁOWE Z ZAŁĄCZENIEM WSZELKICH DOKUMENTÓW POTWIERDZAJĄCYCH ICH PARAMETRY TECHNICZNE I HIGIENICZNE. MATERIAŁY I URZĄDZENIA INNE NIŻ UŻYTE W PROJEKCIE PODLEGAJA AKCEPTACJI GŁÓWNEGO PROJEKTANTA ORAZ WYMAGAJĄ SPORZĄDZENIA DOKUMENTACJI ZAMIENNEJ KTÓRA PODLEGA UZGODNIENIU Z GŁÓWNYM PROJEKTANTEM

INWESTYCJA:

ROZBUDOWA, PRZEBUDOWA I REMONT CENTRUM SPOTKAŃ EUROPEJSKICH "ŚWIATOWID" W ELBLĄGU.

NR PROJEKTU: **115**

ADRES INWEST.: Pl. Kazimierza Jagiellończyka 1, Elbląg 82-300

INWESTOR: Centrum Spotkań Europejskich "Światowid" w Elblągu

Pl. Kazimierza Jagiellończyka 1, Elbląg 82-300

BRANŻA: ARCHITEKTURA

FAZA: PROJEKT WYKONAWCZY

DATA: 09 - 2016 r.

PAS PROJEKT

PAS PROJEKT SP. Z O.O.
ul. Plantowa 5;
05-830 Nadarzyn
TEL. (022) 739-90-25,FAX (022)739-79-06 www.pasprojekt.com

ZESPÓŁ AUTORSKI:	IMIĘ I NAZWISKO	NR UPR.:	PODPIS:
PROJEKTOWAŁ:	mgr inż. Marcin Polak	LUB/0202/POOK/13 upr. bud. w specjalności konstr.-bud. do projektowania bez ograniczeń	
OPRACOWANIE:	mgr inż. Przemysław Balicki		
	mgr inż. Michał Getke		
	mgr inż. Roman Księżak		
	Mateusz Nowicki		
	Mateusz Borkowski		
SPRAWDZIŁ:	mgr inż. Ireneusz Bielczenko	1/067/EL/86 upr. bud. w specjalności konstr.-bud. do projektowania bez ograniczeń	

UWAGA: PROJEKT CHRONIONY PRAWEM AUTORSKIM. PROJEKT ARCHITEKTONICZNY JEST PROJEKTEM NADRZĘDNYM WSZYSTKIE ROZBIEŻNOŚCI Z PROJEKTAMI BRANŻOWYMI SKONSULTOWAĆ Z PROJEKTANTEM GENERALNYM PRZED WYBUDOWANIEM !

RODZAJ RYSUNKU: SZALUNEK

TREŚĆ RYSUNKU: Szalunek ścian C/sc3; 4; 5; 6

SKALA: 1:50

NR.RYSUNKU: **PAS-115-PW-K-SZ-SC-R-09**

REWIZJA: